Piano d’installazione

1 Luogo d’installazione

AVVERTENZA

La mancata osservanza delle condizioni di installazione può causare lesioni e/o danni all'autoclave.

- Il montaggio, l'installazione e la messa in servizio dell'autoclave vanno affidati esclusivamente a tecnici autorizzati da MELAG.
- L’autoclave non è adatta per l'impiego nelle aree a rischio di esplosione.
- L’autoclave non va utilizzata nelle zone riservate al trattamento dei pazienti. La distanza minima dalla zona di trattamento deve essere di 1,5 m.

1.1 Requisiti generali

Caratteristica	Requisiti del luogo d’installazione	
	Cliniclave 45	**Cliniclave 45 M**
Larghezza porta dall’ingresso dell’ambulatorio al luogo d’installazione	min. 70 cm	
Superficie d’installazione	piana e orizzontale in conformità con la norma EN 285: impermeabile, raccoglie o scarica l’acqua che fuoriesce dell'autoclave	
Luogo d’installazione	interno di un edificio (asciutto e protetto dalla polvere)	
Carico sul suolo (prova idraulica)	400 kg | 100 kg per rotella dell'apparecchio[1)]	610 kg | 152,5 kg per rotella dell'apparecchio[2)]
Calore residuo (con massimo carico)[3)]	1,4 kW	2,0 kW
Temperatura ambiente	5-40 °C (range ideale 16-26 °C) Deve essere garantita una ventilazione sufficiente dell’ambiente.	
Umidità relativa	max. 80 % con temperature fino a 31 °C, max. 50 % a 40 °C (a diminuzione lineare per le temp. intermedie)	
Max. altezza s.l.m.	collegamento a stella: 3000 m | collegamento a triangolo: 4000 m	
Iluminazione	conforme EN ISO 12100 e EN 1837	

Durante il funzionamento il vapore può fuoriuscire. Non posizionare l'unità nelle immediate vicinanze di un rilevatore di fumo. Tenere lontano da materiali che possono essere danneggiati dal vapore.

[1)] In caso di utilizzo di MELAdem 56 occorre considerare un peso aggiuntivo di 38 kg (9,5 kg per ciascuna rotella dell’apparecchio).
[2)] In caso di utilizzo di MELAdem 56 M occorre considerare un peso aggiuntivo di 53 kg (13,25 kg per ciascuna rotella dell’apparecchio).
[3)] Il dato vale solo con carico massimo solido e sportello aperto.

2 Collegamenti in loco per l'installazione

Requisiti di installazione necessari per gli allacciamenti (tutte le dimensioni in mm)

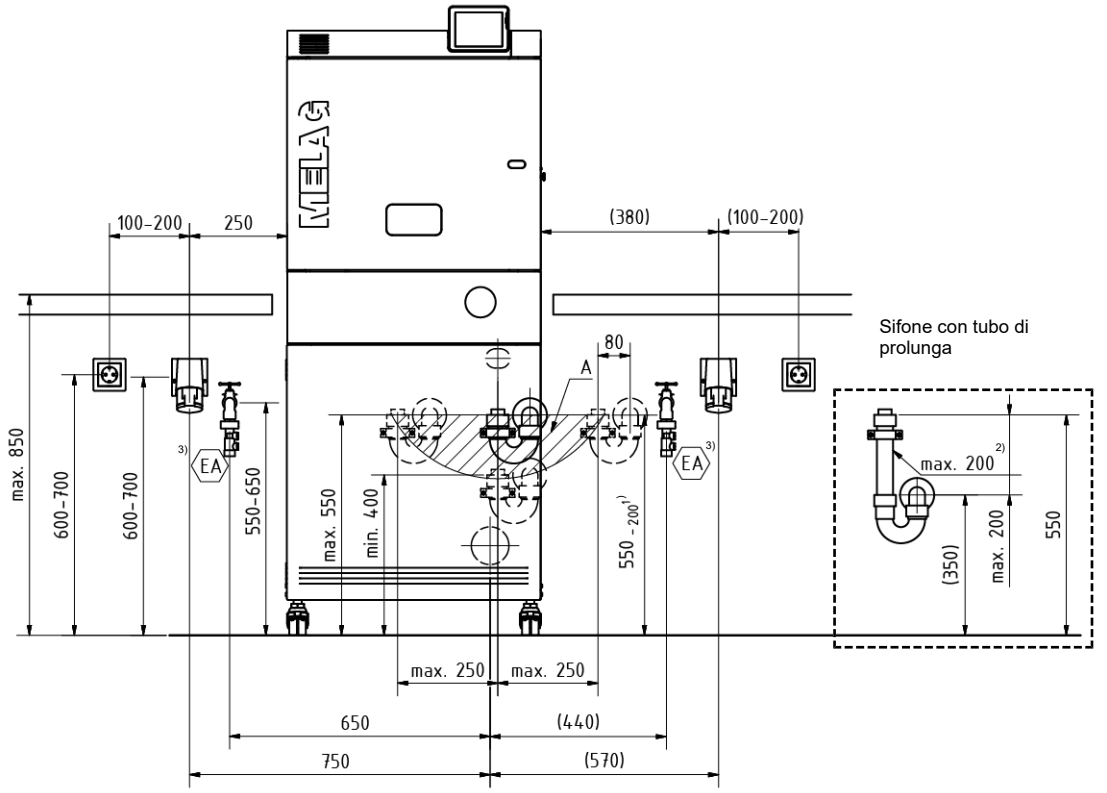

A - Area di raccordo per il tubo di mandata dell'acqua fredda sul sifone
1) Il dato si applica se si utilizza il tubo di prolunga (sifone e tubo di prolunga inclusi nel pacchetto d'installazione).
2) Il tubo di prolunga può essere tagliato a misura.
3) Il dispositivo antiriflusso di tipo EA (incluso nel kit di allacciamento kiwa cod. art. ME86902) è richiesto solo nei Paesi Bassi.

2.1 Allacciamento di rete

AVVERTENZA

Un'installazione eseguita in modo non corretto può provocare un corto circuito, un incendio, danni causati dall'acqua o scosse elettriche.

Sussiste il rischio di lesioni gravi.

- Le operazioni di installazione e messa in funzione del dispositivo sono riservate al personale autorizzato da MELAG.

Adottare le seguenti misure precauzionali durante l'interazione con cavi e spine di alimentazione:

- Fare attenzione a non danneggiare o modificare il cavo di alimentazione e la spina elettrica.
- Non piegare o torcere i cavi di alimentazione.
- Per estrarre la spina dalla presa di corrente, non tirare mai il cavo, ma staccare direttamente la spina elettrica. Afferrare sempre direttamente la spina di alimentazione.
- Non appoggiare oggetti pesanti sul cavo di alimentazione.
- Non posare il cavo di alimentazione in punti dove potrebbe restare incastrato (come porte o finestre).
- Non posare il cavo di rete vicino a una fonte di calore.
- Non usare chiodi, fermagli o oggetti simili per fissare il cavo.
- Se si riscontrano danni o difetti sul cavo o sulla spina, mettere fuori servizio il dispositivo. Far sostituire il cavo di alimentazione e/o la spina elettrica solo da un tecnico autorizzato.

Requisiti per l'allacciamento di rete

Caratteristica	Requisiti costruttivi	
	Cliniclave 45	Cliniclave 45 M
Condizioni in loco	L'impianto elettrico deve essere conforme alla norma DIN VDE 0100. Installare l'interruttore principale (su tutti i poli) all'esterno del locale di installazione. Deve essere facilmente accessibile all'operatore e contrassegnato come dispositivo di disinserimento dell'apparecchio. Posare il cavo di alimentazione per l'allacciamento della corrente elettrica separatamente rispetto alla distribuzione del dispositivo. Prestare attenzione al campo rotante in senso orario!	
Potenza elettrica	10,5 kW	13,5 kW
Alimentazione elettrica **(collegamento a stella)**	Presa CEE (rossa) mit 3x380-415 V + N + PE, 16 A, 50/60 Hz, posizione PE: 6 h	Presa CEE (rossa) mit 3x380-415 V + N + PE, 32 A, 50/60 Hz, posizione PE: 6 h
Protezione all'interno dell'edificio **(collegamento a stella)**	Circuito elettrico separato con protezione (per garantire il funzionamento dell'ambulatorio anche in caso di guasto all'autoclave): 3x16 A, interruttore differenziale 30 mA	Circuito elettrico separato con protezione (per garantire il funzionamento dell'ambulatorio anche in caso di guasto all'autoclave): 3x32 A, interruttore differenziale 30 mA
Alimentazione elettrica **(collegamento a triangolo)**	Presa CEE (blu) mit 3x220-240 V + PE, 32 A, 50/60 Hz, posizione PE: 9 h	Presa CEE (blu) mit 3x220-240 V + PE, 63 A, 50/60 Hz, posizione PE: 9 h
Protezione all'interno dell'edificio **(collegamento a triangolo)**	Circuito elettrico separato con protezione (per garantire il funzionamento dell'ambulatorio anche in caso di guasto all'autoclave): 3x32 A, interruttore differenziale 30 mA	Circuito elettrico separato con protezione (per garantire il funzionamento dell'ambulatorio anche in caso di guasto all'autoclave): 3x63 A, interruttore differenziale 30 mA
Lunghezza del cavo di rete	1,8 m a partire dal mobile base	1,8 m a partire dal mobile base
Accessori vari	Presa supplementare da 230 V 50 Hz per rilevatore di perdite d'acqua (acquastop), stampante per etichette MELAprint 60 o stampante per protocolli MELAprint 42/44	

2.2 Collegamento a una presa di rete/stampante per etichette MELAprint 60

Dato che l'installazione avviene nel mobile base, è necessario procurarsi un cavo di rete sufficientemente lungo.

La lunghezza del cavo di alimentazione nel mobile base è di 60 cm per Cliniclave 45 e 112 cm per Cliniclave 45 M.

Quando si sceglie il cavo di rete adatto, si deve tener conto della lunghezza aggiuntiva dal mobile base all'apparecchio periferico o alla presa di rete.

2.3 Allacciamento dell'acqua

Requisiti per l'allacciamento dell'acqua

	Acqua fredda	Acqua di alimentazione	Acqua di scarico
Allacciamento in ambulatorio	Alla valvola di arresto per acqua fredda (rubinetto) G 3/4"	A un impianto di trattamento dell'acqua	A un sifone per montaggio a muro (incluso nel pacchetto d'installazione)
Lunghezza del tubo flessibile dal mobile base	1,30 m	--	1,0 m
Quota d'installazione	55-65 cm	--	max. 55 cm (spigolo superiore del sifone)
Pressione di scorrimento minima	1,5 bar a 8 l/min	0,5 bar a 5 l/min	--
Pressione di flusso consigliata	2,5-6 bar a 8 l/min	2-4 bar a 5 l/min	--
Pressione dell'acqua minima (statica)	--	2 bar	--
Pressione dell'acqua massima (statica)	10 bar	5 bar	--
Portata massima	--	--	per brevi periodi max. 9 l/min
Temperatura dell'acqua massima	20 °C (ideale 15 °C)[4]	--	per brevi periodi max. 90 °C
Qualità dell'acqua	acqua potabile, durezza 4-12 °dH (conforme EN 285)[5]	EN 285, allegato B, tabella B.1, conduttanza massima 5 µS/cm	--
Misure di protezione della rete idrica	Nessuna (protezione interna contro il riflusso nella rete idrica mediante scarico libero in conformità con la norma EN 1717, categoria di fluidi 5)	**MELAdem 56/ MELAdem 56 M** nessuna (protezione interna contro il riflusso nella rete idrica mediante scarico libero in conformità con la norma EN 1717, categoria di fluidi 5) **Altri impianti di trattamento dell'acqua** necessaria protezione supplementare in conformità con la norma EN 1717, categoria di fluidi 5	--
Rilevatore di perdite	Si raccomanda l'installazione di un rilevatore di perdite con valvola di arresto (come l'acquastop di MELAG).		

NOTA

Il tubo di scarico deve essere posato con una pendenza continua e senza pieghe o punti di accumulo d'acqua. In caso di varianti d'installazione diverse, rivolgersi a MELAG.

In caso contrario, esiste il pericolo di malfunzionamento dell'autoclave.

[4] Più alta è la temperatura, più lunghi sono i tempi di ciclo e maggiore è il consumo d'acqua.
[5] Se la durezza dell'acqua è superiore, è necessario preinserire un addolcitore d'acqua.

3 Ingombro

Ingombro Cliniclave 45

A sinistra: vista frontale, cerniera porta sinistra | destra: vista dall'alto, cerniera porta sinistra (D_1, D_2) e cerniera porta destra

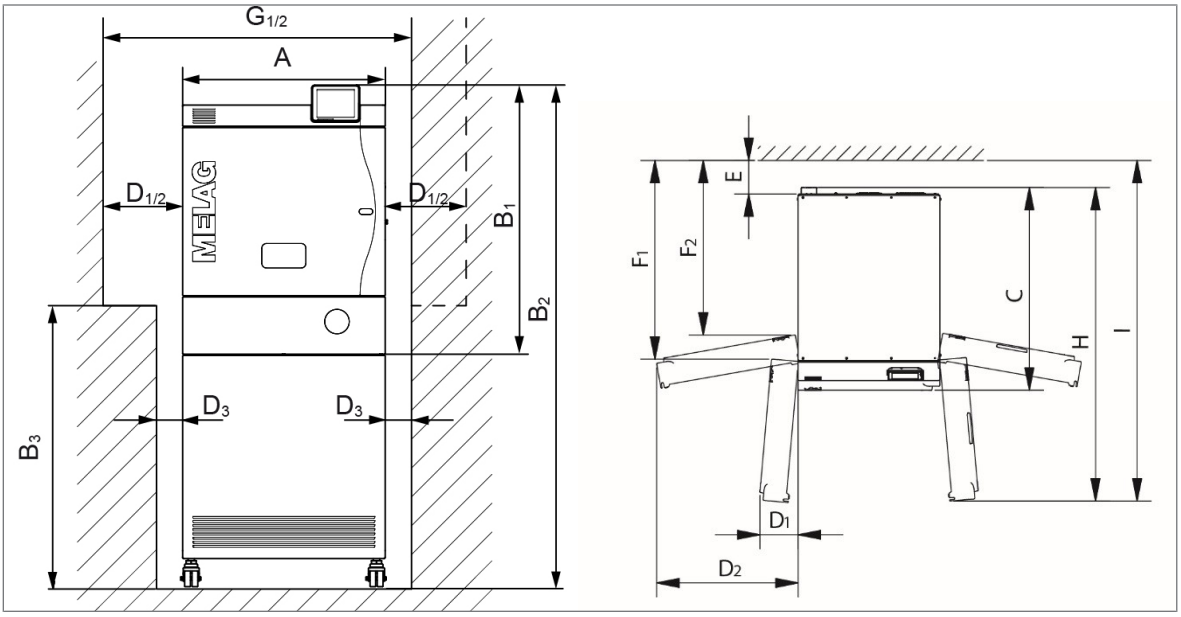

Misure		Cliniclave 45
Larghezza	A	65 cm
Altezza	B_1	91 cm
Altezza con mobile base	B_2	158 cm
Altezza fino allo sportello dell'autoclave se si utilizza un mobile base	B_3	85 cm
Profondità	C	91 cm
Distanza minima sul lato di battuta dello sportello*)	D_1	25 cm (angolo di apertura 95°)
	D_2	75 cm (angolo di apertura 170°)
Distanza minima sui lati parete del mobile base	D_3	8 cm
Distanza minima dal retro	E	15 cm
Spazio libero con sportello completamente aperto	F_1	80 cm (angolo di apertura 95°)
	F_2	70 cm (angolo di apertura 170°)
Larghezza nicchia richiesta	G_1	min. 98 cm (angolo di apertura 90°)
	G_2	min. 148 cm (angolo di apertura 170°)
Distanza tra porta e retro del dispositivo	H	140 cm (angolo di apertura 95°)
Distanza tra porta e parete	I	152 cm (angolo di apertura 95°)
*) Se le cerniere della porta sono a destra, invertire le distanze (linea tratteggiata).		

Per gli interventi di manutenzione, a sinistra e a destra dell'autoclave si deve prevedere uno spazio libero di 60 cm o la possibilità di crearlo spostando l'autoclave.

Ingombro Cliniclave 45 M

A sinistra: vista frontale, cerniera porta sinistra | destra: vista dall'alto, cerniera porta sinistra (D_1, D_2) e cerniera porta destra

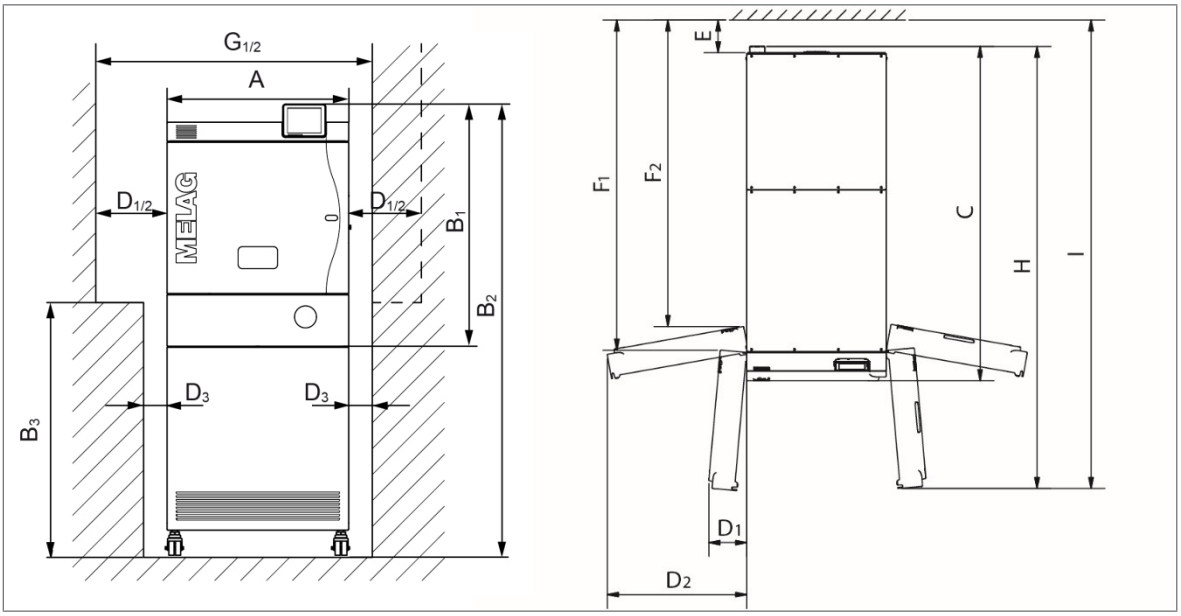

Misure		Cliniclave 45 M
Larghezza	A	65 cm
Altezza	B_1	91 cm
Altezza con mobile base	B_2	158 cm
Altezza fino allo sportello dell'autoclave	B_3	85 cm
Profondità	C	153 cm
Distanza minima sul lato di battuta dello sportello*)	D_1	25 cm (angolo di apertura 95°)
	D_2	75 cm (angolo di apertura 170°)
Distanza minima sui lati parete del mobile base	D_3	8 cm
Distanza minima dal retro	E	15 cm
Spazio libero con sportello completamente aperto	F_1	145 cm
	F_2	135 cm
Larghezza nicchia richiesta	G_1	98 cm (angolo di apertura 90°)
	G_2	148 cm (angolo di apertura 170°)
Distanza tra porta e retro del dispositivo	H	202 cm (angolo di apertura 95°)
Distanza tra porta e parete	I	214 cm (angolo di apertura 95°)
Larghezza ingresso necessaria		Con una curva di 90°, la somma tra larghezza porta e larghezza ingresso deve essere di almeno 230 cm.
*) Se le cerniere della porta sono a destra, invertire le distanze (linea tratteggiata).		

Per gli interventi di manutenzione, a sinistra e a destra dell'autoclave si deve prevedere uno spazio libero di 60 cm o la possibilità di crearlo spostando l'autoclave.